ՃԱԿԱՏ Մ1:25

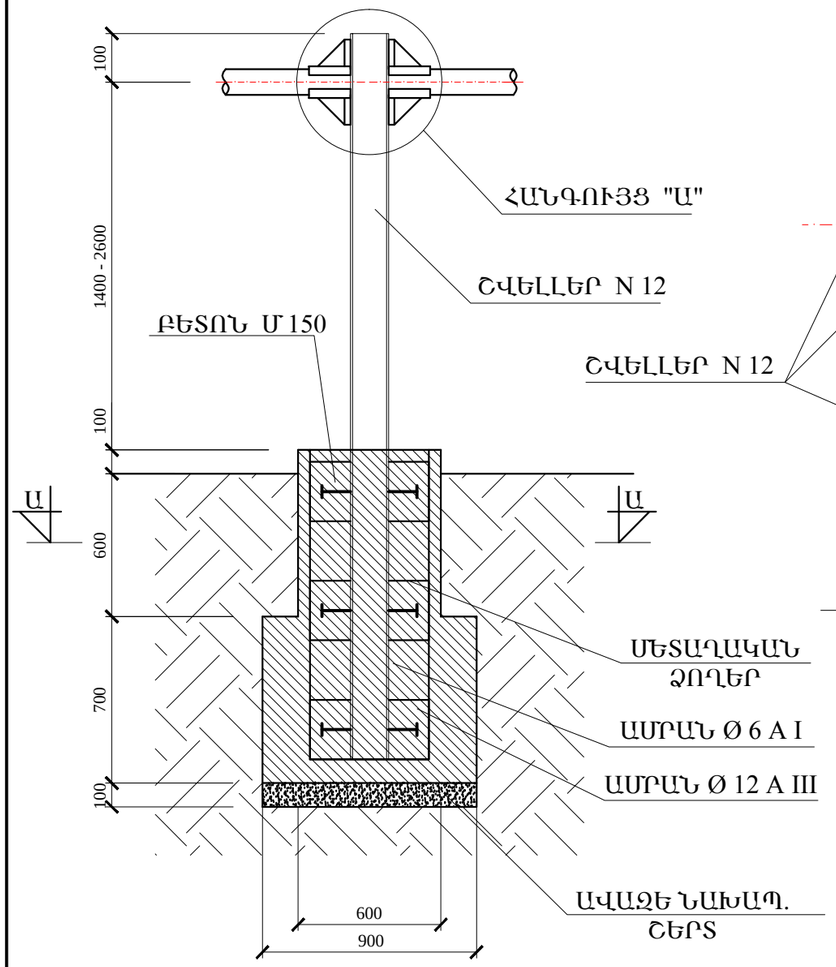

ԿՏՐՎԱԾՔ Ա-Ա

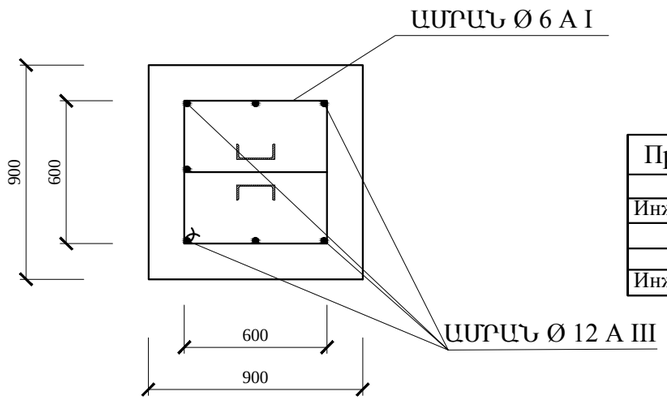

ՀԱՆԳՈՒՅՑ "Ա" Մ1:5

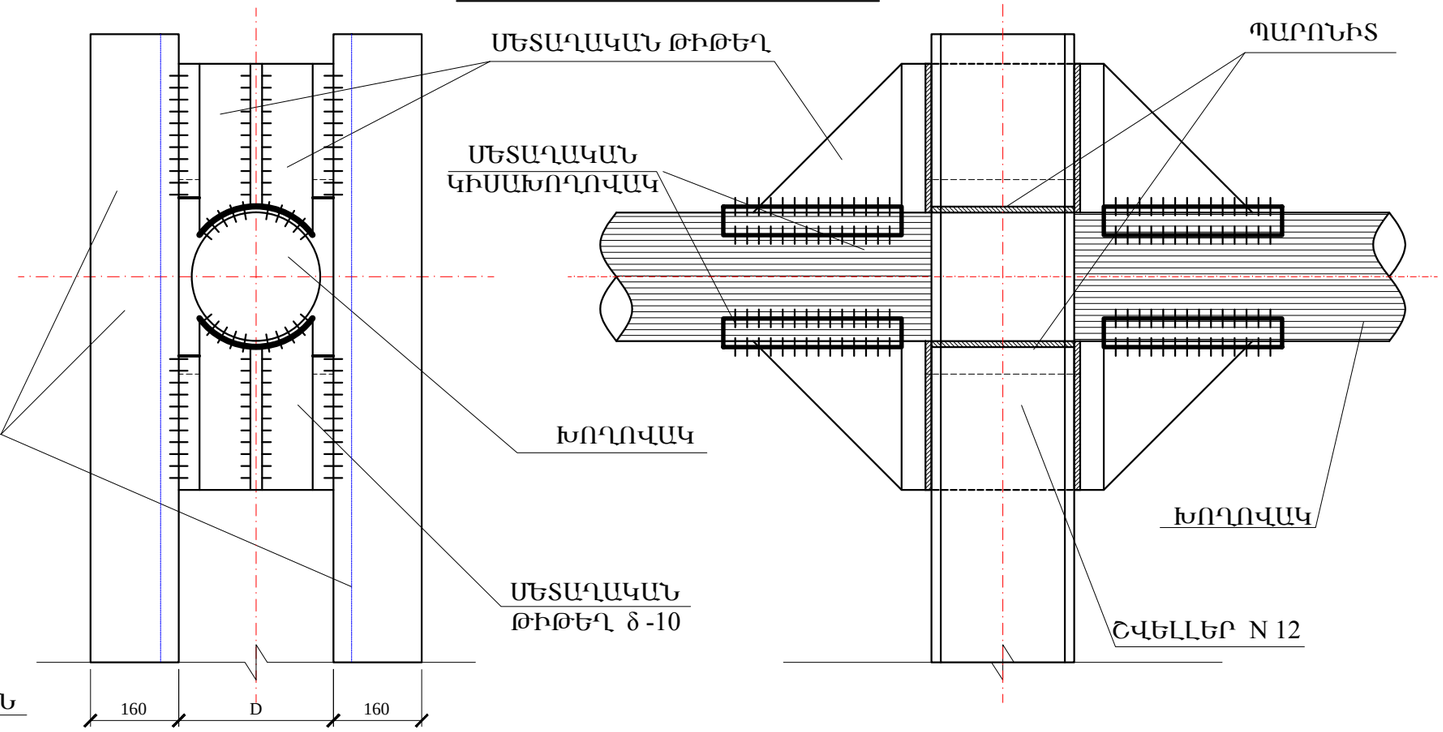

№	Գազատարի H - ն, մ	Հենասյուն/ մ/կգ	Բետոն մ³	Ամրան մ/կգ	Պողպատյա թիթեղ, մ²/կգ	Կիսախողովակ, հատ/կգ	Պարոնիտ, կգ	Գրունտ, մ³	
1	H=0.5	3.9 / 41.0	0.82	Ø 12 A III 12.4/11.1	0.15 / 0.7	4 / 0.7	0.5	1.15	Σ 57.5
2	H=1.0	4.9 / 51.0	0.82	Ø 12 A III 12.4/11.1	0.15 / 0.7	4 / 0.7	0.5	1.15	Σ 67.5
				Ø 6 A I 13 /3.0					
3	H=1.5	5.9 / 61.4	0.82	Ø 12 A III 12.4/11.1	0.15 / 0.7	4 / 0.7	0.5	1.15	Σ 77.8
4	H=2.0	6.9 / 71.8	0.82	Ø 12 A III 12.4/11.1	0.15 / 0.7	4 / 0.7	0.5	1.15	Σ 88.2
5	H=2.5	7.9 / 82.2	0.82	Ø 12 A III 12.4/11.1	0.15 / 0.7	4 / 0.7	0.5	1.15	Σ 98.7

Привязан об. № 1/166-14			ГС
Инженер	Н.Титанян		
Инженер	Ф. И. Օ.	Подпись	Дата

Բաժնի պետ	Ս.Հարթենյան		
Գլխ. մասն.	Վ.Կազարովա		
Նախագծող	Ա.Աղալարյան		
Պաշտոն	Ա. Ա. Հ.	Ստորագր.	

ԱՆՇԱՐԺ ՀԵՆԱՐԱՆ

Փուլ	Թերթ	Թերթեր
ԱՆ		

ԱՆՇԱՐԺ ՀԵՆԱՐԱՆ

"ՀայՌուսգազարդ" ՓԲԸ "Ինժեներական կենտրոն" մասնաճյուղ

Формат А3